SPACECOM CCTV LENSES

TAV850P IR-MP

【仕様】非球面ガラスを搭載したフルHD対応6.25倍Day&Nightバリフォーカルレンズ　　イメージサイズ: 1/2.7

焦点距離 :	8 - 50mm	フランジバック：	12.5mm
最大口径比 :	1:1.6	操作 :	フォーカス : 手動 ズーム　　: 手動 アイリス　: ステッピングモータ駆動
絞り :	F1.6 - 360	作動温度範囲 :	-10 ～ +50C
ズーム比 :	6.25倍	マウント:	CSマウント (レンズ姿勢調整)
包括角度 :	8mmにて38.7 ° x 28.6 ° 50mmにて6.4 ° x 4.8 °	大きさ：	φ44 x 46.4 x 73.5mm,
最大画面寸法 :	5.4 x 4.0mm (φ6.7mm)	質量 :	約101g
至近距離：	8mmにて0.3m（前玉面より） 50mmにて0.9m（前玉面より）		
バックフォーカス :	More than 10.3mm (In Air)		

【構成】

レンズ ・・・・・・・・・1
レンズキャップ・・・・・1
ダストキャップ ・・・・・1

【外観図】

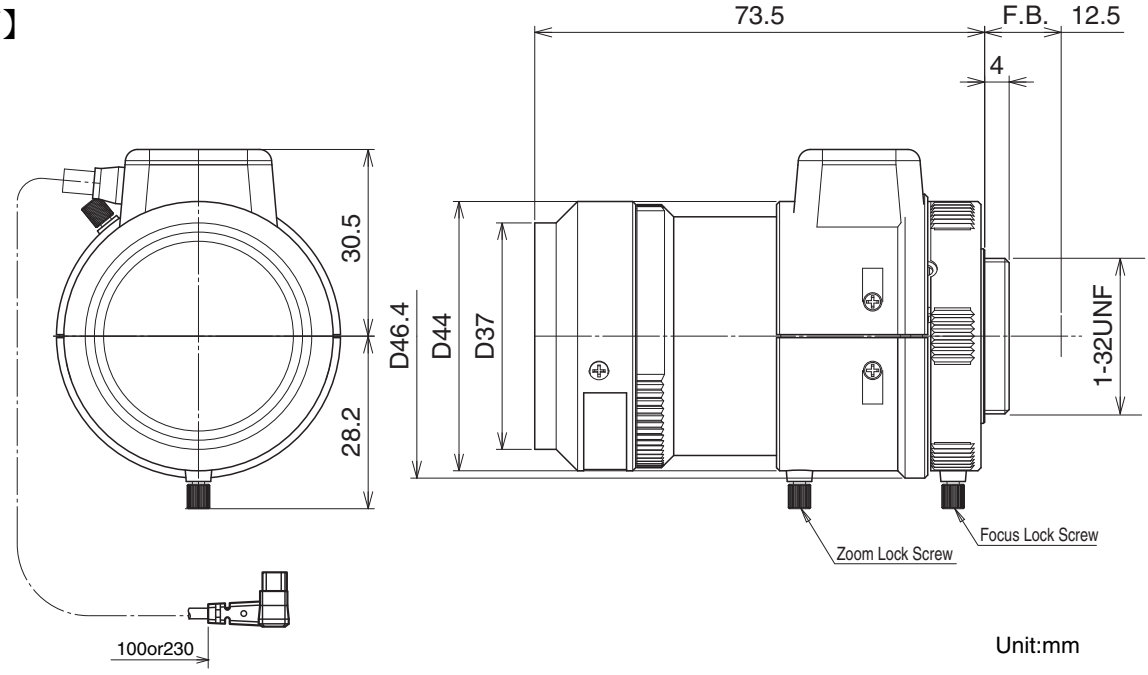

【回路図】

PN NO.	lead wres color	STEP / PHASE	CLOSE 1	2	3	OPEN 4
1	BLK	B	H	H	L	L
2	WHT	A	H	L	L	H
3	RED	$\bar{A}$	L	H	H	L
4	GRN	$\bar{B}$	L	L	H	H

※本製品をPアイリス対応のカメラ以外に接続すると故障の原因となります。
DC、Videoアイリスのカメラには接続することが出来ません。

SUBJECT TO CHANGE WITHOUT NOTICE.